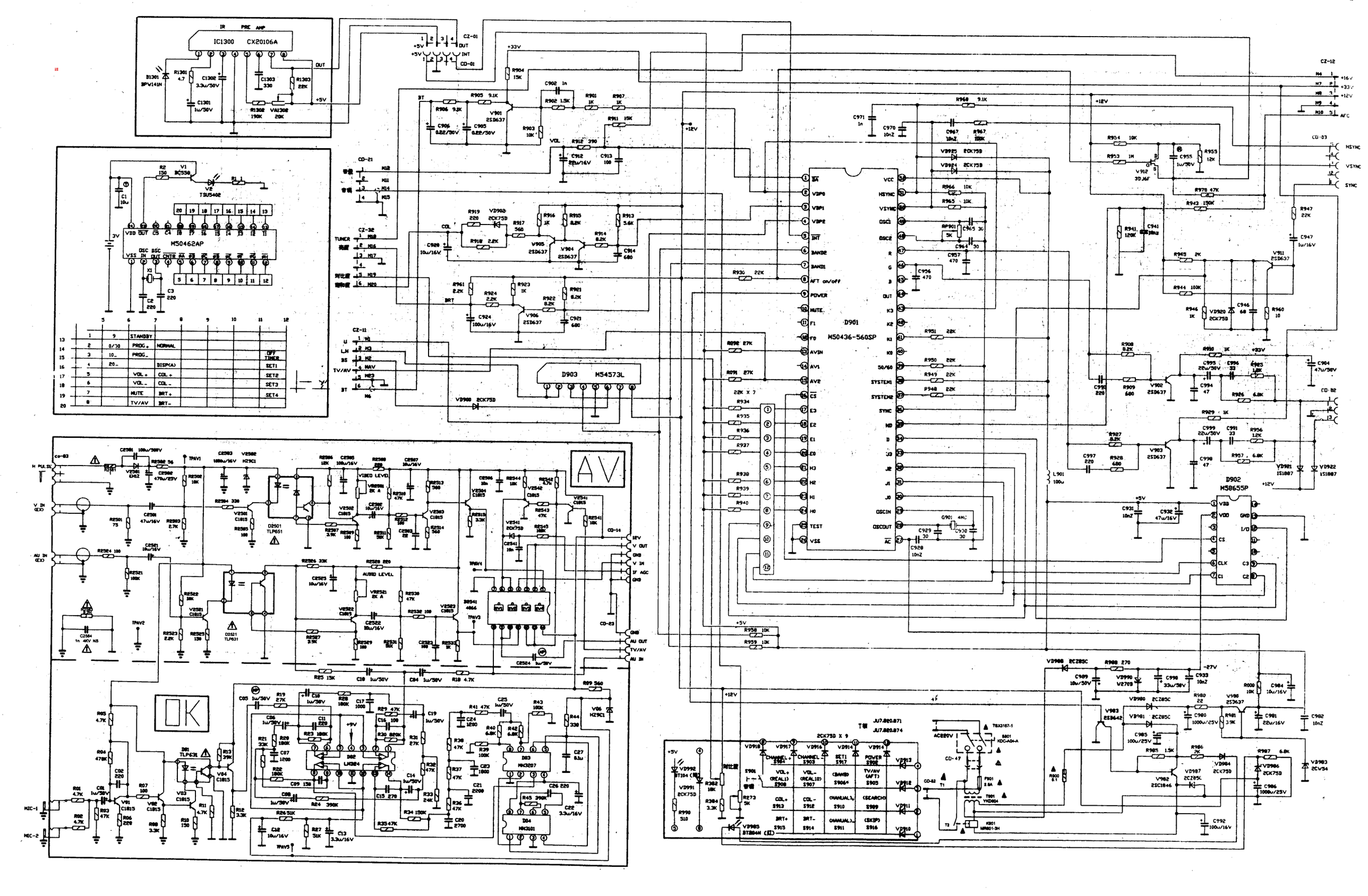
IR PRE AMP
IC1300 CX20106A
D901 M50436-560SP
D902 M58655P
D903 M54573L
M50462AP
AV
OK
AUDIO LEVEL
VIDEO LEVEL
CZ-12
CD-03
CD-02
CD-14
CD-23
CD-47
CZ-32
CZ-11
CD-21
CD-01
CZ-01
CO-03

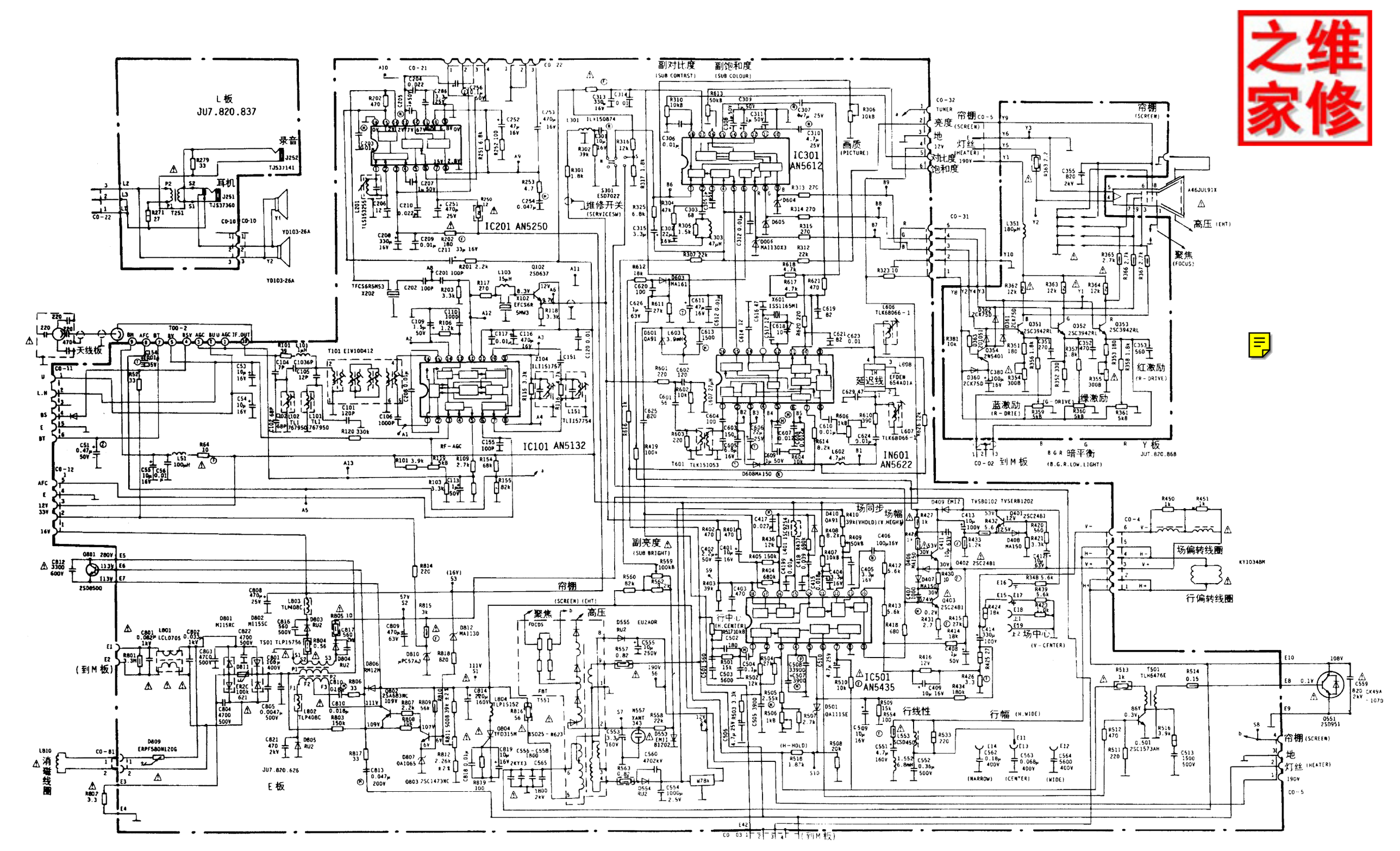
L板
JU7.820.837
录音
耳机
IC201 AN5250
IC301 AN5612
IC101 AN5132
IN601 AN5622
IC501 AN5435
副对比度
(SUB CONTRST)
副饱和度
(SUB COLOUR)
画质
(PICTURE)
维修开关
(SERVICESW)
帘栅
(SCREEN)
高压 (EHT)
聚焦
(FOCUS)
红激励
(R-DRIVE)
绿激励
(G-DRIVE)
蓝激励
(R-DRIE)
B G R 暗平衡
(B.G.R.LOW.LIGHT)
Y板
JU7.820.868
到M板
天线板
延迟线
副亮度
(SUB BRIGHT)
场同步
场幅
(V.HEGHT)
场偏转线圈
行偏转线圈
行中心
(H.CENTER)
上2场中心
(V-CENTER)
行线性
行幅 (H.WIDE)
(H-HOLD)
(NARROW)
(CENTER)
(WIDE)
(到M板)
消磁线圈
E板
JU7.820.626
地
灯丝 (HEATER)